Braçadeira DUPLA

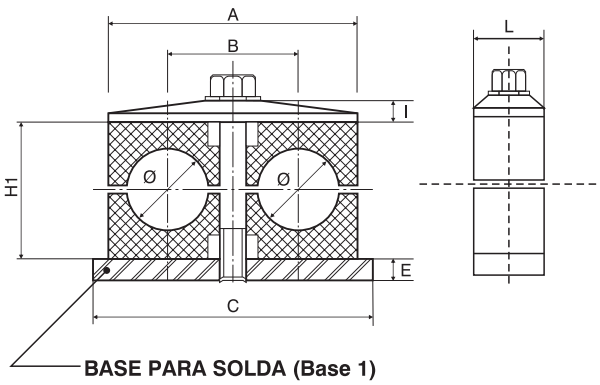

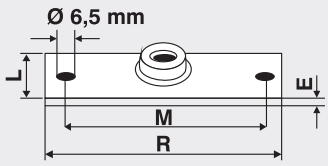

BASE ALONGADA (Base 2)

Para Fixação Lateral por Parafusos

KV • 1 • D • 12 / 12 • PP

- Material do Corpo: PP, AL, PP-AC
- Ø Ext. do Tubo
- Série Dupla
- Base: 1 - Para Soldar; 2 - Alongada (Parafusar); T - Porca p/ Trilho

GRUPO	CÓDIGO	TUBO Ø	DIMENSÕES										
			A	B	C	E	H1	H2	I	L	M	R	PARAF. SEX.
1	KV-1D 6 / 6 KV-1D 8 / 8 KV-1D 9,5 / 9,5 KV-1D 10 / 10 KV-1D 12 / 12	6 8 9,5 10 12	35	20	42	3	27	39	7	31,7	51	68	M6 x 40
2	KV-1D 12,7 / 12,7 KV-1D 14 / 14 KV-1D 15 / 15 KV-1D 16 / 16 KV-1D 18 / 18	12,7 14 15 16 18	54	28	59	5	28	40	7	31,7	68	86	M8 x 40
3	KV-1D 19 / 19 KV-1D 20 / 20 KV-1D 22 / 22 KV-1D 25 / 25	19 20 22 25	66	34	70	5	36	50	7	31,7	81	98	M8 x 50
4	KV-1D 28 / 28 KV-1D 30 / 30	28 30	81	42	86	5	40	54	7	31,7	96	114	M8 x 50
5	KV-1D 32 / 32 KV-1D 34 / 34 KV-1D 35 / 35 KV-1D 38 / 38 KV-1D 40 / 40 KV-1D 42 / 42	32 34 35 38 40 42	113	56	118	5	52	66	7	31,7	129	146	M8 x 65

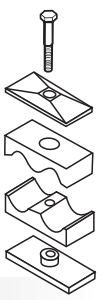

ACESSÓRIOS PARA BRAÇADEIRA DUPLA

Parafuso Sextavado	Parafuso Empilhamento	Placa Trava	Porca Trava	Trilho
Fig.1	Fig.2	Fig.3	Fig.4	Fig.5
P.S. D X C	P.E.D. A X C	PL.T.D.G.....	P.T.M.....	T.R 28 X 14 X 1 mt. T.R 28 X 13 X 2 mt.

GRUPO	∅ TUBO	PARAFUSOS						PLACA TRAVA Fig. 03			PORCA Fig. 04		TRILHO Fig. 05	
		FIG. 1	FIG. 2											
		D C	C	A	D	sw		A	B	C	A	D	B	H
1	6 a 12	M6x40	20	34	M6	11		27	20	11	26	M6	28	14
2	12,7 a 18	M8x40	20	33	M8	12		27	20	12	26	M8		
3	19 a 25	M8x50	29	44	M8	12		27	20	12				
4	28 a 30	M8x55	34	49	M8	12		27	20	12				13
5	32 a 42	M8x65	46	61	M8	12		27	20	12				